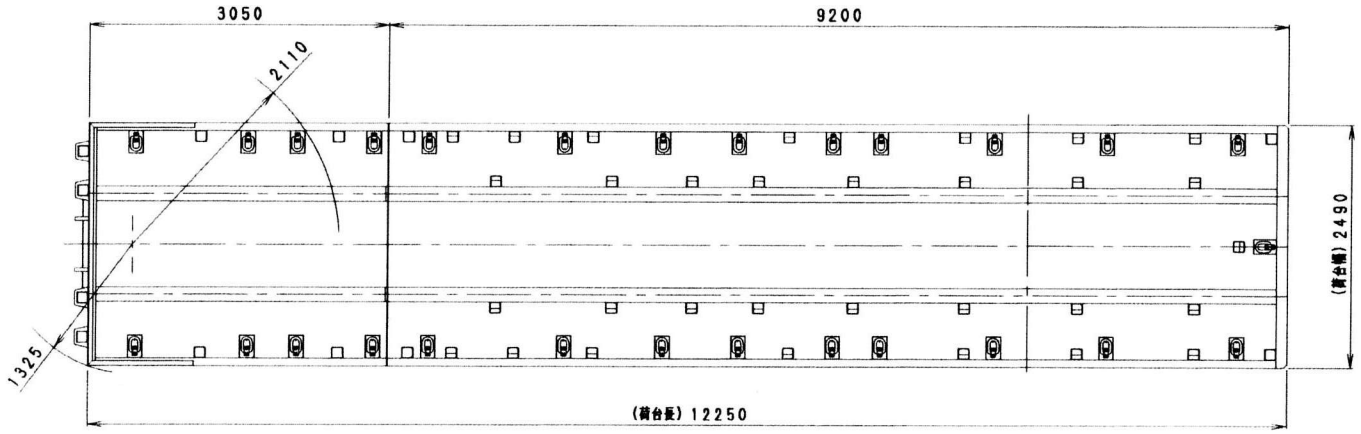

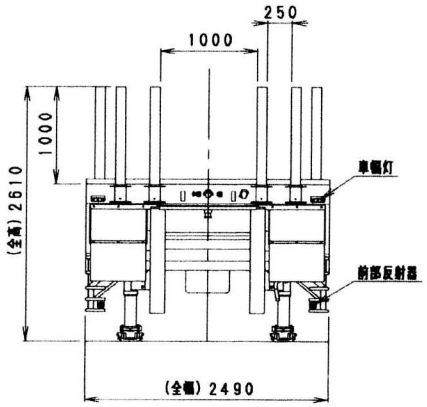

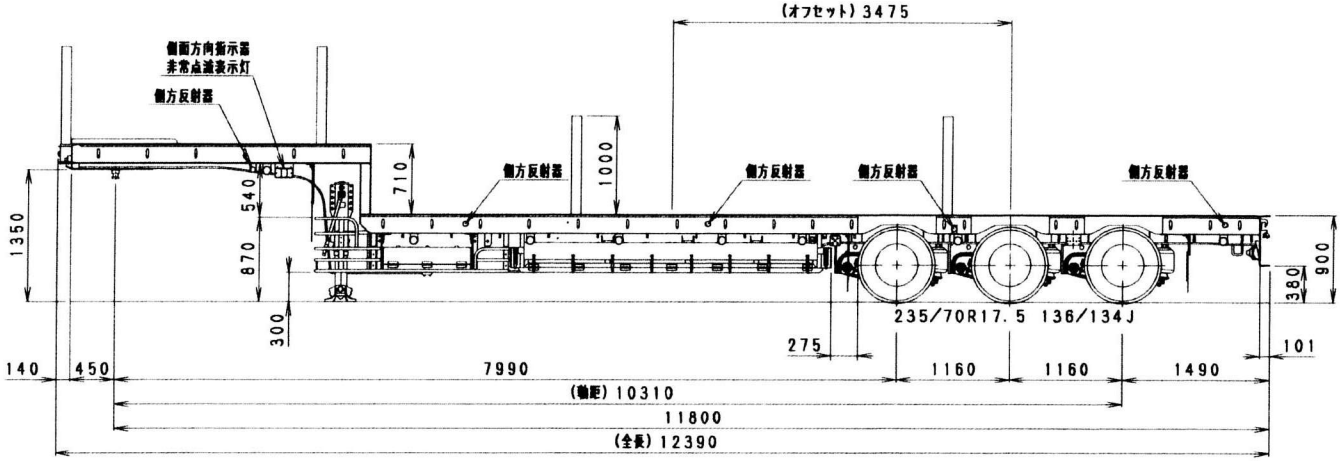

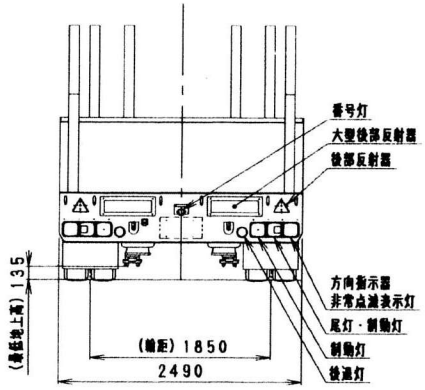

東邦TE36J1P3S型
セミトレーラ外観四面図