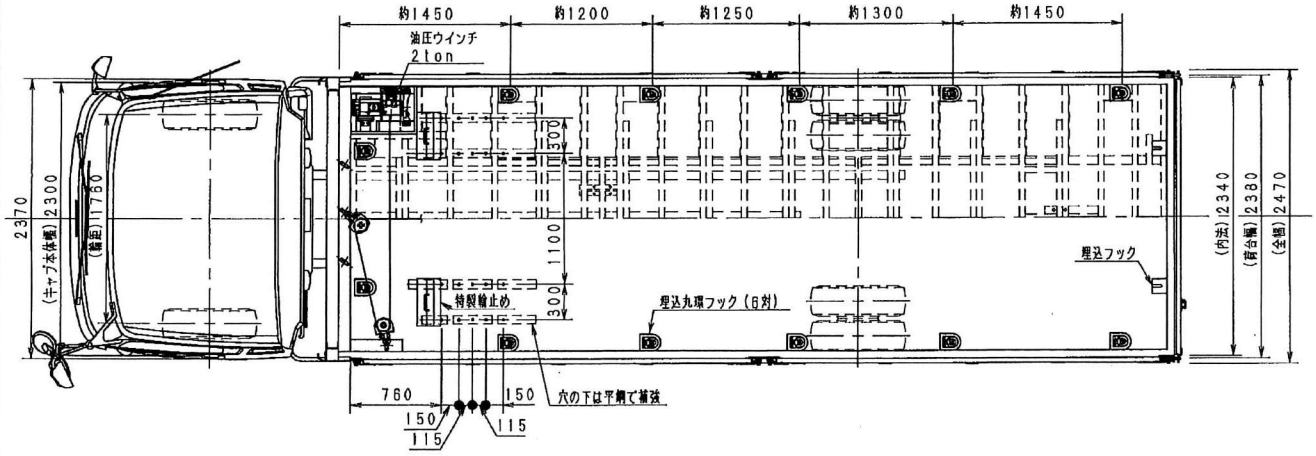

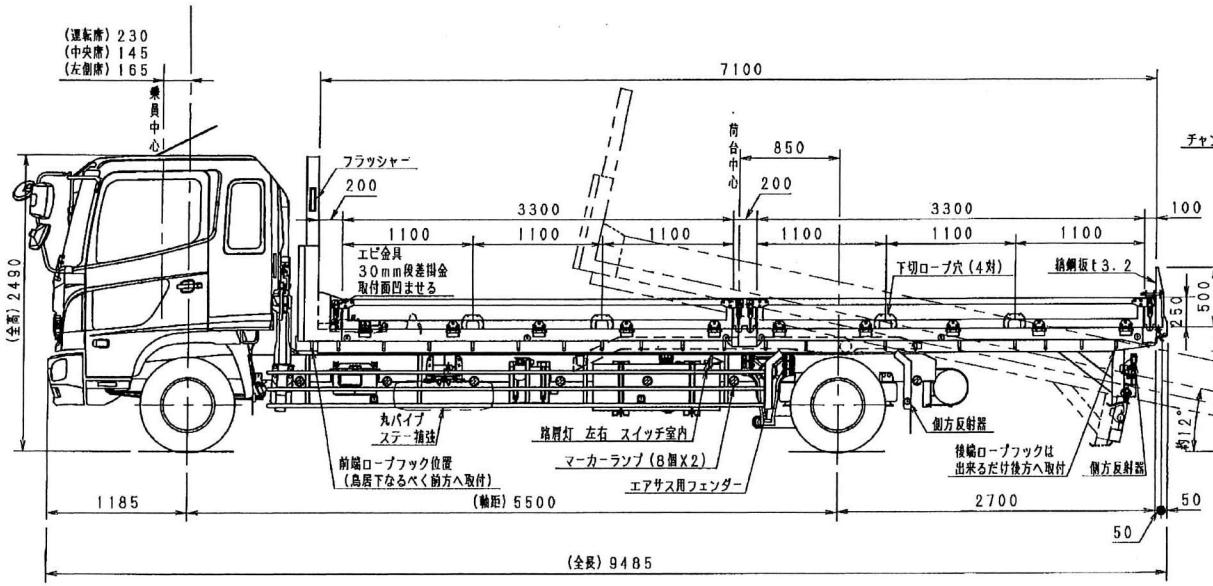

SS-50仕様
製番 YB4298

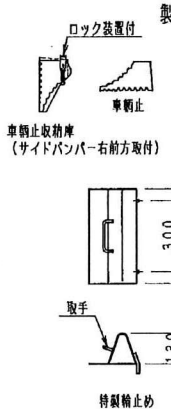

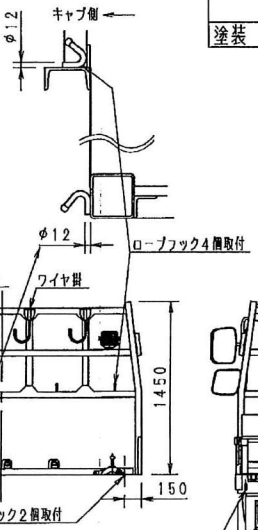

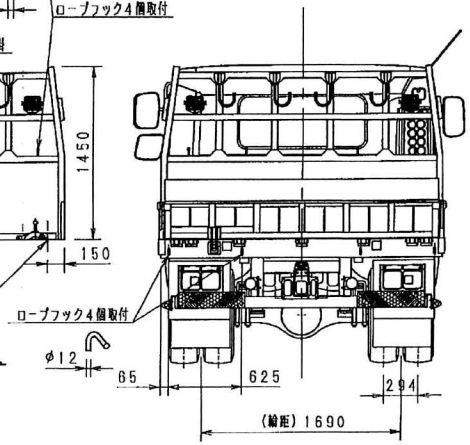

納入仕様図

受注番号	15A-0241
ディーラー名	(株) タダノ様
ユーザー名	
車型	FE7JPAG-SG-011325
クレーン型式	
受領印	
受領日付	
営業担当	

仕様説明

煽り	アンタイ丁番式 アルミブロック製
操作レバー	ラジコン (スライド・ウインチ・ゲート)
ウインチ	ワイヤーφ10X16m
床面	板張り (アピトン22mm)
テールゲート	油圧開閉式
	30° ステー積込
その他	荷台操作レバー連動ブザー取付
	ロープフック (φ19ストレート) 各ネダ取付
塗装	キャブ色

前回 13A-1106

NO	内容	日付	氏名
△3			
△2			
△1			

三角法 尺度 1/30
製図日付 DWG. DATE '15.12.11

承認	検図	設計	製図
			相良

図称 セフテーローダ
NAME QKG-FE7JPAG型外観図
株式会社 花見台自動車
図番 DWG. NO. 15A-0241-0

P	V	C	W	R	F	N	T	A	G	B
A	Zセ改	22フ	0	Z	Z	Z	Z	C	Z	187

V:Z (アンロード)

※製造上の都合に依り実車とは多少異なることがあります。

A2